Características

Montaje: enchufable en zócalo o Faston
Relé de potencia 12 A con 2 o 4 contactos

- Aleta de fijación en la parte posterior (Faston 187, 4.8x0.5 mm)
- Bobina AC o DC
- Pulsador de prueba enclavable e indicador mecánico
- Contactos sin Cadmio (ejecución estándar)
- Materiales de contacto opcionales
- Zócalos serie 96
- Módulos de señalización y protección CEM
- Accesorios
- Patente Europea

56.32/56.34

- 2 o 4 contactos conmutados
- Montaje en zócalos / Faston 187

56.32-0300/56.34-0300

- 2 o 4 NA (separación contactos ≥ 1.5 mm)
- Montaje en zócalos / Faston 187

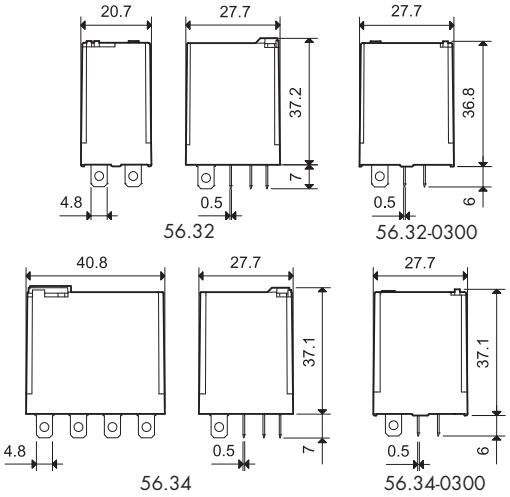

* Solo para 4 contactos conmutados o 4 NA.
Para Cargas de Motores y "Pilot Duty" Homologadas por UL ver "Información Técnica General" página V

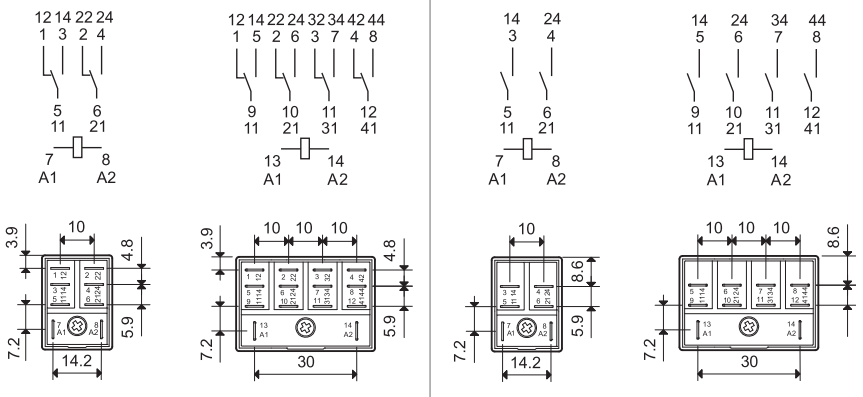

56.32 | 56.34 | 56.32-0300 | 56.34-0300

Características de los contactos					
Configuración de contactos	2 contactos conmutados	4 contactos conmutados		2 NA sep. contactos ≥ 1.5 mm	4 NA sep. contactos ≥ 1.5 mm
Corriente nominal/Máx. corriente instantánea A	12/20			12/20	
Tensión nominal/Máx. tensión de conmutación V AC	250/400			250/400	
Carga nominal en AC1 VA	3000			3000	
Carga nominal en AC15 (230 V AC) VA	700			700	
Motor monofásico (230 V AC) kW	0.55			0.55	
Capacidad de ruptura en DC1: 30/110/220 V A	12/0.5/0.25			12/1/0.5	
Carga mínima conmutable mW (V/mA)	500 (10/5)			500 (10/5)	
Material estándar de los contactos	AgNi			AgNi	
Características de la bobina					
Tensión nominal V AC (50/60 Hz)	6 - 12 - 24 - 48 - 60 - 110 - 120 - 230 - 240 - 400*				
de alimentación (U_N) V DC	6 - 12 - 24 - 48 - 60 - 110 - 125 - 220			—	
Potencia nominal en AC/DC VA (50 Hz)/W	1.5/1	2/1.3		1.5/—	2/—
Campo de funcionamiento AC	(0.8...1.1)U_N			(0.85...1.1)U_N	
DC	(0.8...1.1)U_N	(0.85...1.1)U_N		—	
Tensión de mantenimiento AC/DC	0.8 U_N/0.6 U_N			0.85 U_N/—	
Tensión de desconexión AC/DC	0.2 U_N/0.1 U_N			0.2 U_N/—	
Características generales					
Vida útil mecánica AC/DC ciclos	$20 \cdot 10^6$/$50 \cdot 10^6$			$20 \cdot 10^6$/—	
Vida útil eléctrica con carga nominal en AC1 ciclos	$100 \cdot 10^3$			$100 \cdot 10^3$	
Tiempo de respuesta: conexión/desconexión ms	8/3	10/4		8/4	
Aislamiento entre bobina y contactos (1.2/50 µs) kV	4	5		4	5
Rigidez dieléctrica entre contactos abiertos V AC	1000			2000	
Temperatura ambiente °C	–40...+70			–40...+70	
Categoría de protección	RT I			RT I	
Homologaciones (según los tipos)	CE, SP, PG, Lloyd's Register, RINA, cULus, VDE				

Características

Montaje en circuito impreso
Relé de potencia 12 A

- 2 o 4 contactos
- Bobina AC o DC
- Contactos sin Cadmio (ejecución estándar)
- Materiales de contacto opcionales
- Disponible en versión RT III (lavable)

56.42/56.44

- 2 o 4 contactos conmutados
- Montaje en circuito impreso

56.42-0300/56.44-0300

- 2 o 4 NA (separación contactos ≥ 1.5 mm)
- Montaje en circuito impreso

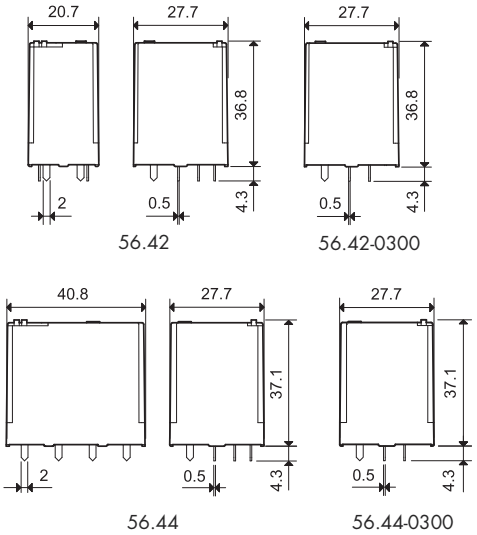

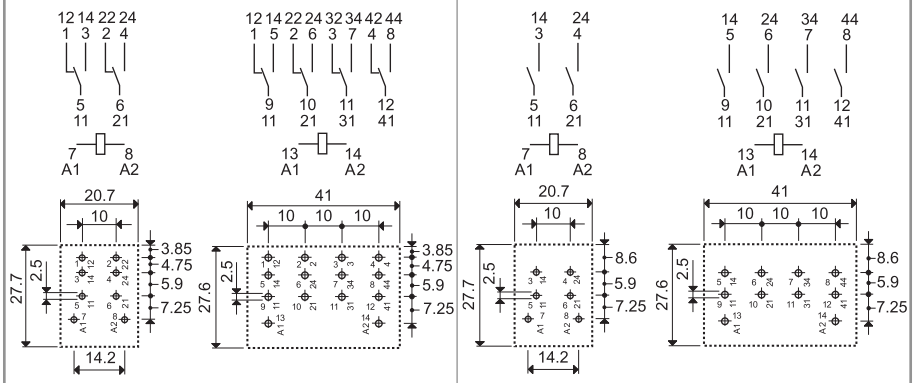

* Solo para 4 contactos conmutados o 4 NA.

Para Cargas de Motores y "Pilot Duty" Homologadas por UL ver "Información Técnica General" página V

56.42 Vista parte inferior | 56.44 Vista parte inferior | 56.42-0300 Vista parte inferior | 56.44-0300 Vista parte inferior

Características de los contactos					
Configuración de contactos	2 contactos conmutados	4 contactos conmutados	2 NA sep. contactos ≥ 1.5 mm	4 NA sep. contactos ≥ 1.5 mm	
Corriente nominal/Máx. corriente instantánea A	12/20		12/20		
Tensión nominal/Máx. tensión de conmutación V AC	250/400		250/400		
Carga nominal en AC1 VA	3000		3000		
Carga nominal en AC15 (230 V AC) VA	700		700		
Motor monofásico (230 V AC) kW	0.55		0.55		
Capacidad de ruptura en DC1: 30/110/220 V A	12/0.5/0.25		12/1/0.5		
Carga mínima conmutable mW (V/mA)	500 (10/5)		500 (10/5)		
Material estándar de los contactos	AgNi		AgNi		
Características de la bobina					
Tensión nominal V AC (50/60 Hz)	6 - 12 - 24 - 48 - 60 - 110 - 120 - 230 - 240 - 400*				
de alimentación (U_N) V DC	6 - 12 - 24 - 48 - 60 - 110 - 125 - 220		—		
Potencia nominal en AC/DC VA (50 Hz)/W	1.5/1	2/1.3	1.5/—	2/—	
Campo de funcionamiento AC	(0.8...1.1)U_N		(0.85...1.1)U_N		
DC	(0.8...1.1)U_N	(0.85...1.1)U_N	—		
Tensión de mantenimiento AC/DC	0.8 U_N/0.6 U_N		0.85 U_N/—		
Tensión de desconexión AC/DC	0.2 U_N/0.1 U_N		0.2 U_N/—		
Características generales					
Vida útil mecánica AC/DC ciclos	$20 \cdot 10^6/50 \cdot 10^6$		$20 \cdot 10^6$/—		
Vida útil eléctrica con carga nominal en AC1 ciclos	$100 \cdot 10^3$		$100 \cdot 10^3$		
Tiempo de respuesta: conexión/desconexión ms	8/3	10/4	8/4		
Aislamiento entre bobina y contactos (1.2/50 µs) kV	4	5	4	5	
Rigidez dieléctrica entre contactos abiertos V AC	1000		2000		
Temperatura ambiente °C	–40...+70		–40...+70		
Categoría de protección	RT I		RT I		
Homologaciones (según los tipos)					

IX-2012, www.findernet.com

Codificación

Ejemplo: serie 56, relé de potencia enchufable en zócalo, 2 contactos conmutados, tensión de bobina 12 V DC con pulsador de prueba enclavable e indicador mecánico.

5	6	.	3	2	.	9	.	0	1	2	.	0 (A)	0 (B)	4 (C)	0 (D)

Serie

Tipo
3 = Enchufable en zócalo
4 = Circuito impreso

Número contactos
2 = 2 contactos, 12 A
4 = 4 contactos, 12 A

Versión de la bobina
8 = AC (50/60 Hz)
9 = DC

Tensión nominal de la bobina
Ver características de la bobina

A: Material de contactos
0 = Estándar AgNi
2 = AgCdO
4 = $AgSnO_2$

B: Circuito de contactos
0 = Contacto conmutado
3 = NA (separación ≥ 1.5 mm)

D: Versiones especiales
0 = Estándar
1 = Lavable (RT III) solo para 56.42 y 56.44
6 = Aleta de fijación en la parte posterior (solo 4 contactos)
8 = Placa de fijación en carril 35 mm (EN 60715) en la parte posterior (solo 4 contactos)
Para otras opciones de montaje ver página 6

C: Variantes
0 = Ninguna
2 = Indicador mecánico
3* = LED (AC)
4 = Pulsador de prueba + indicador mecánico
5* = Pulsador de prueba + LED (AC)
54* = Pulsador de prueba + LED (AC) + indicador mecánico
6* = Doble LED (DC no polarizado)
7* = Pulsador de prueba + doble LED (DC no polarizado)
74* = Pulsador de prueba + doble LED (DC no polarizado) + indicador mecánico
8* = LED + diodo (DC, positivo en A1/7) solo para 56.32
9* = Pulsador de prueba + LED + diodo (DC, positivo en A1/7) solo para 56.32
94* = Pulsador de prueba + LED + diodo (DC, positivo en A1/7) + indicador mecánico solo para 56.32
* Ejecución no disponible en las versiones de 220 V DC y 400 V AC.

Selección de características y opciones: solo son posibles combinaciones en la misma linea.
En **negrita** se muestran las opciones preferentes y con mejor disponibilidad.

Tipo	Versión de bobina	A	B	C	D
56.32	AC	**0** - 2 - 4	**0**	0 - 2 - 3 - **4** - 5	**0**
	AC	0 - 2 - 4	0	54	/
	AC	0 - 2 - 4	3	0 - 3 - 5	0
	DC	**0** - 2 - 4	**0**	0 - 2 - **4** - 6 - 7 - 8 - 9	**0**
	DC	0 - 2 - 4	0	74 - 94	/
56.34	AC	**0** - 2 - 4	**0**	**0** - 2 - 3 - **4** - 5	**0** - 6 - 8
	AC	0 - 2 - 4	0	54	/
	AC	0 - 2 - 4	0 - 3	0 - 3 - 5	0
	DC	**0** - 2 - 4	**0**	**0** - 2 - **4** - 6 - 7	**0** - 6 - 8
	DC	0 - 2 - 4	0	74	/
56.42	DC	**0** - 2 - 4	**0**	**0**	**0** - 1
	AC	0 - 2 - 4	0 - 3	0	0 - 1
56.44	AC-DC	**0** - 2 - 4	**0**	**0**	**0** - 1
	AC	0 - 2 - 4	0 - 3	0	0 - 1

Ejecución especial para aplicaciones ferroviarias bajo demanda

Descripción: variantes y versiones especiales

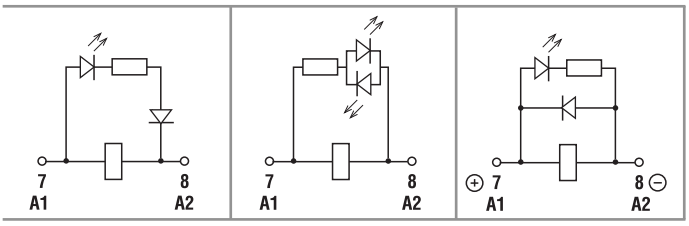

C: Variantes 3, 5, 54
LED (AC)

C: Variantes 6, 7, 74
Doble LED
(DC no polarizado)

C: Variantes 8, 9, 94
LED + diodo (DC, positivo en A1/7) - (solo 56.32)

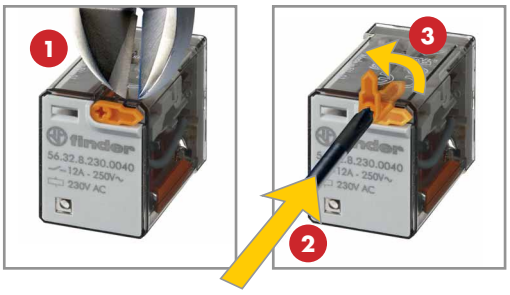

Pulsador de prueba e indicador mecánico (0040, 0050, 0054, 0070, 0074, 0090, 0094)

Puede utilizarse de dos maneras:

1) El retén del pulsador (pivote de plástico que evita su rotación) permanece intacto. En este caso, cuando se actúa sobre el pulsador de prueba, los contactos se cierran. Cuando dejamos de pulsarlo, los contactos vuelven a su posición inicial.

2) El retén del pulsador se rompe (con un utensilio adecuado). En este caso el pulsador puede también rotar, lo que permite que, al mismo tiempo de cerrar los contactos, puedan también enclavarse, permaneciendo en esa posición hasta que el pulsador vuelve a colocarse en la posición inicial.

En ambos casos la acción sobre el pulsador debe ser siempre rápida y decidida.

Serie 96 - Zócalos y accesorios para relés serie 56

96.02

Homologaciones (según los tipos):

96.04

Homologaciones (según los tipos):

094.91.3

Zócalo con bornes de jaula montaje en panel o carril 35 mm (EN 60715)		**96.02 Azul**	**96.02.0 Negro**	**96.04 Azul**	**96.04.0 Negro**
Tipo de relé		56.32		56.34	
Accesorios					
Brida de retención metálica		094.71		096.71	
Palanca de retención y extracción de plástico (suministrada con el zócalo - código de embalaje SPA)		094.91.3	094.91.30	—	—
Puente de 6 terminales		094.06	094.06.0	—	—
Etiqueta de identificación		095.00.4		090.00.2	
Módulos (ver tabla abajo)		99.02			
Módulos temporizados (ver tabla abajo)		86.30		86.00, 86.30	
Juego de etiquetas de identificación para palanca de retención y extracción de plástico 094.91.3, 72 unidades, 6x12 mm		060.72		—	
Características generales					
Valor nominal		12 A - 250 V			
Rigidez dieléctrica		2 kV AC			
Grado de protección		IP 20			
Temperatura ambiente	°C	–40...+70 (ver diagrama L96)			
Par de apriete	Nm	0.8			
Longitud de pelado del cable	mm	8			
Capacidad de conexión de los bornes para zócalos 94.02/04		hilo rígido		hilo flexible	
	mm²	1x6 / 2x2.5		1x4 / 2x2.5	
	AWG	1x10 / 2x14		1x12 / 2x14	

L 96 - Corriente de conmutación en función de la temperatura ambiente

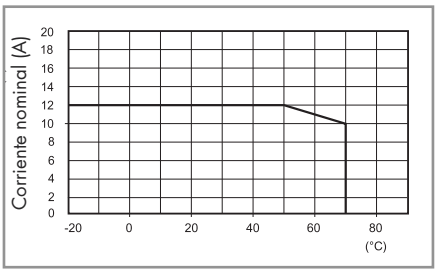

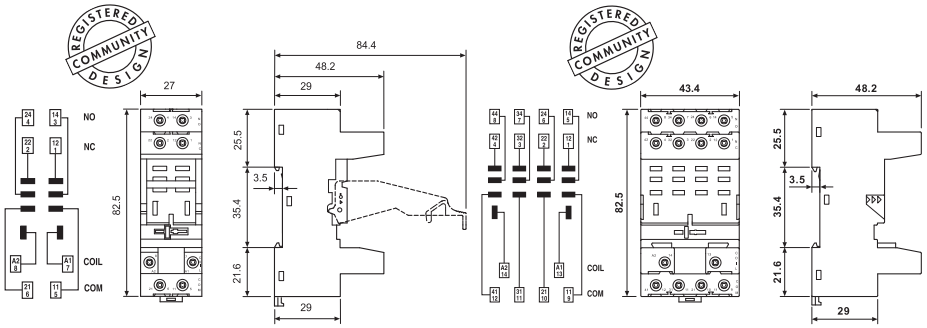

96.02 96.02 96.04 96.04

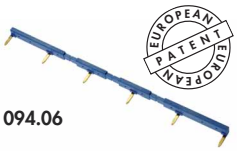

094.06

Puente de 6 terminales para zócalo 96.02	094.06 (azul)	094.06.0 (negro)
Valor nominal	10 A - 250 V	

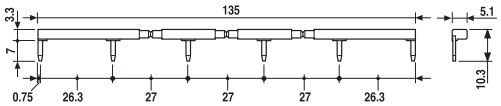

86.00

86.30

99.02

Homologaciones (según los tipos):

Los módulos DC con polaridad no estándar (+A2) están disponibles bajo pedido.

Módulo temporizador serie 86	
Multitensión: (12...240)V AC/DC; Multifunción: AI, DI, SW, BE, CE, DE, EE, FE; (0.05 s...100 h)	86.00.0.240.0000
(12...24)V AC/DC; Bifunción: AI, DI; (0.05s...100h)	86.30.0.024.0000
(110...125)V AC; Bifunción: AI, DI; (0.05s...100h)	86.30.8.120.0000
(230...240)V AC; Bifunción: AI, DI; (0.05s...100h)	86.30.8.240.0000

Homologaciones (según los tipos):

Módulos de señalización y protección CEM tipo 99.02 para zócalos 96.02 y 96.04		
Diodo (+A1, polaridad estándar)	(6...220)V DC	99.02.3.000.00
LED	(6...24)V DC/AC	99.02.0.024.59
LED	(28...60)V DC/AC	99.02.0.060.59
LED	(110...240)V DC/AC	99.02.0.230.59
LED + Diodo (+A1, polaridad estándar)	(6...24)V DC	99.02.9.024.99
LED + Diodo (+A1, polaridad estándar)	(28...60)V DC	99.02.9.060.99
LED + Diodo (+A1, polaridad estándar)	(110...220)V DC	99.02.9.220.99
LED + Varistor	(6...24)V DC/AC	99.02.0.024.98
LED + Varistor	(28...60)V DC/AC	99.02.0.060.98
LED + Varistor	(110...240)V DC/AC	99.02.0.230.98
RC	(6...24)V DC/AC	99.02.0.024.09
RC	(28...60)V DC/AC	99.02.0.060.09
RC	(110...240)V DC/AC	99.02.0.230.09
Antirremanencia	(110...240)V AC	99.02.8.230.07

Serie 96 - Zócalos y accesorios para relés serie 56

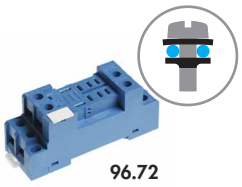

96.72

Homologaciones (según los tipos):

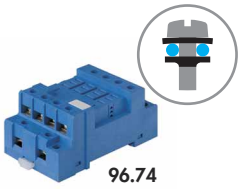

96.74

Homologaciones (según los tipos):

Zócalo con bornes a pletina: montaje en panel o carril 35 mm (EN 60715)		**96.72 Azul**	**96.72.0 Negro**	**96.74 Azul**	**96.74.0 Negro**
Tipo de relé		56.32		56.34	
Accesorios					
Brida de retención metálica (suministrada con el zócalo - código de embalaje SMA)		094.71		096.71	
Módulos (ver tabla abajo)		99.01			
Características generales					
Valor nominal		12 A - 250 V			
Rigidez dieléctrica		2 kV AC			
Grado de protección		IP 20			
Temperatura ambiente	°C	–40...+70			
Par de apriete	Nm	0.8			
Longitud de pelado del cable	mm	10			
Capacidad de conexión de los bornes para zócalos 96.72 y 96.74		hilo rígido		hilo flexible	
	mm²	1x4 / 2x4		1x4 / 2x2.5	
	AWG	1x12 / 2x12		1x12 / 2x14	

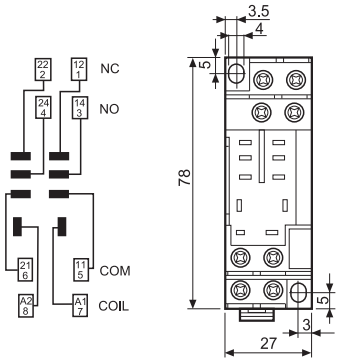

96.72

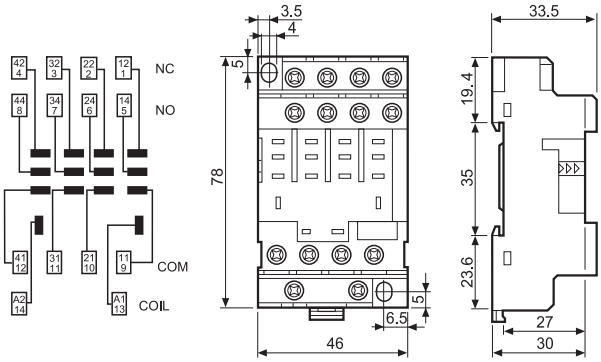

96.74

99.01

Homologaciones (según los tipos):

Módulos de señalización y protección CEM tipo 99.01 para zócalos 96.72 y 96.74

		Azul*
Diodo (+A1, polaridad estándar)	(6...220)V DC	99.01.3.000.00
Diodo (+A2, polaridad inversa)	(6...220)V DC	99.01.2.000.00
LED	(6...24)V DC/AC	99.01.0.024.59
LED	(28...60)V DC/AC	99.01.0.060.59
LED	(110...240)V DC/AC	99.01.0.230.59
LED + Diodo (+A1, polaridad estándar)	(6...24)V DC	99.01.9.024.99
LED + Diodo (+A1, polaridad estándar)	(28...60)V DC	99.01.9.060.99
LED + Diodo (+A1, polaridad estándar)	(110...220)V DC	99.01.9.220.99
LED + Diodo (+A2, polaridad no estándar)	(6...24)V DC	99.01.9.024.79
LED + Diodo (+A2, polaridad no estándar)	(28...60)V DC	99.01.9.060.79
LED + Diodo (+A2, polaridad no estándar)	(110...220)V DC	99.01.9.220.79
LED + Varistor	(6...24)V DC/AC	99.01.0.024.98
LED + Varistor	(28...60)V DC/AC	99.01.0.060.98
LED + Varistor	(110...240)V DC/AC	99.01.0.230.98
RC	(6...24)V DC/AC	99.01.0.024.09
RC	(28...60)V DC/AC	99.01.0.060.09
RC	(110...240)V DC/AC	99.01.0.230.09
Antirremanencia	(110...240)V AC	99.01.8.230.07

*Los módulos de color negro están disponibles bajo pedido.

El LED verde es estándar. El LED rojo está disponible bajo demanda.

Homologaciones (según los tipos):

Zócalo para circuito impreso	96.12 (azul)	96.12.0 (negro)	96.14 (azul)	96.14.0 (negro)
Tipo de relé	56.32		56.34	
Accesorios				
Brida de retención metálica (suministrada con el zócalo - código de embalaje SMA)	094.51			
Características generales				
Valor nominal	15 A - 250 V			
Rigidez dieléctrica	2 kV AC			
Grado de protección	IP 20			
Temperatura ambiente °C	–40…+70			

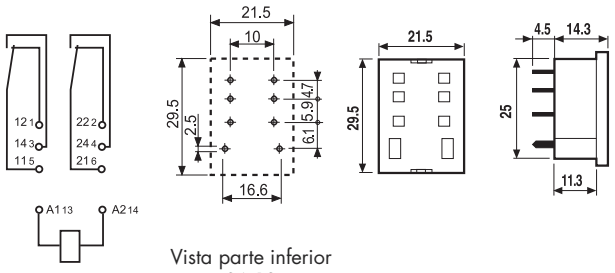

Vista parte inferior
96.12

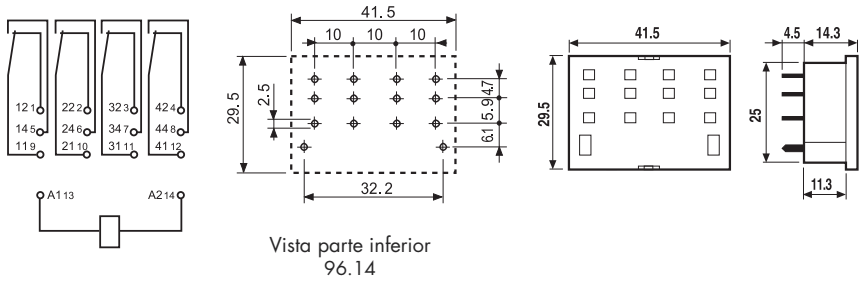

Vista parte inferior
96.14

Código de embalaje

Identificación de la elaboración y de las bridas a través de las últimas tres letras.

Ejemplo:

9	6	.	7	4	S	M	A

A Embalaje estándar

SM Brida metálica
SP Palanca o brida de plástico

9	6	.	7	4			

Sin brida