finder

SERIE 1T

Termostato de pared

- Temperatura regulable (+7...+30)°C
- Testigo del funcionamiento de la instalación

Código	Color
1T.01.0	Beis

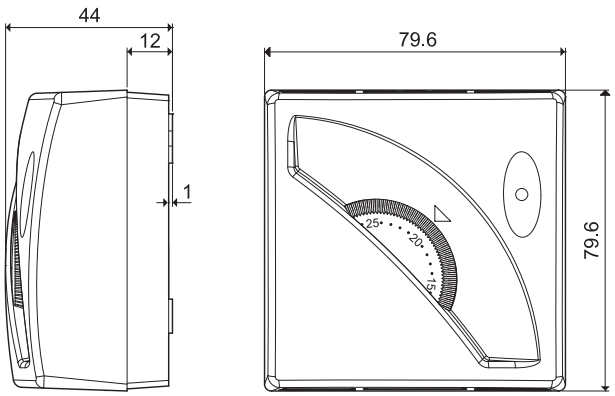

Dimensiones

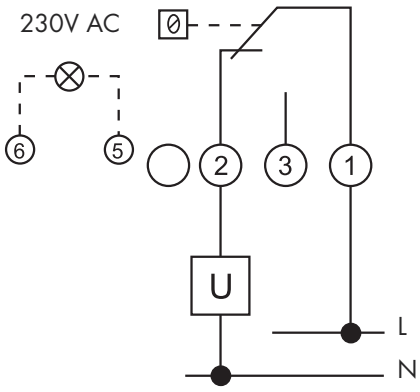

Esquema eléctrico

Características técnicas	
Tensión de alimentación	—
Configuración de contactos	1 contacto conmutado
Corriente nominal	10 A 250 V AC
Campo de regulación	(+7...+30)°C
Diferencial	Δt ≤ 1 k
Gradiente térmica	1 k/15 min
Bloqueo del campo de regulación	Bloqueo mecánico
Grado de protección	IP 20

Termostato ON/OFF de pared

- Interruptor ON/OFF
- Temperatura regulable (+7...+30)°C
- Testigo del funcionamiento de la instalación

Código	Color
1T.01.1	Beis

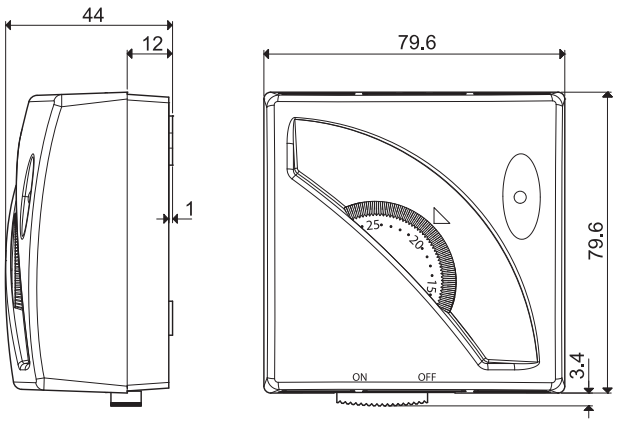

Dimensiones

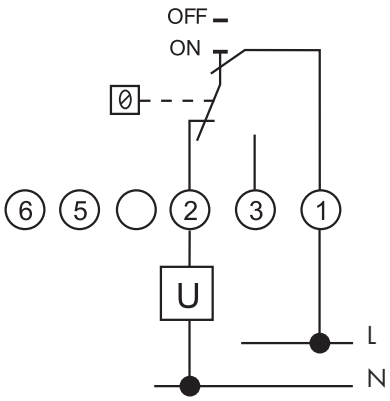

Esquema eléctrico

Características técnicas	
Tensión de alimentación	—
Configuración de contactos	1 contacto conmutado
Corriente nominal	10 A 250 V AC
Campo de regulación	(+7...+30)°C
Diferencial	$\Delta t \leq 1$ k
Gradiente térmica	1 k/15 min
Bloqueo del campo de regulación	Bloqueo mecánico
Grado de protección	IP 20

finder

SERIE 1T

Termostato VERANO/INVIERNO de pared

- Interruptor VERANO/INVIERNO
- Temperatura regulable (+7...+30)°C
- Testigo del funcionamiento de la instalación

Código	Color
1T.01.2	Beis

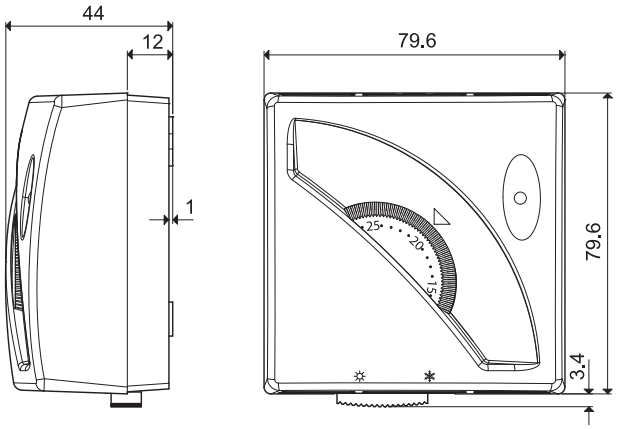

Dimensiones

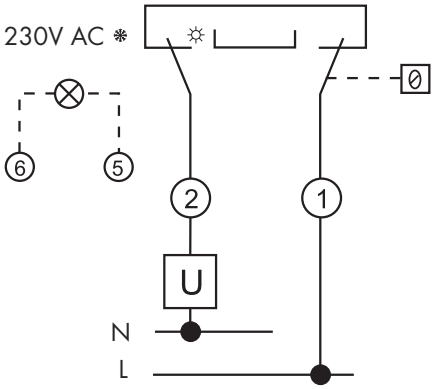

Esquema eléctrico

Características técnicas	
Tensión de alimentación	—
Configuración de contactos	1 contacto conmutado
Corriente nominal	10 A 250 V AC
Campo de regulación	(+7...+30)°C
Diferencial	$\Delta t \leq 1$ k
Gradiente térmica	1 k/15 min
Bloqueo del campo de regulación	Bloqueo mecánico
Grado de protección	IP 20

- 2 modos de funcionamiento: Día/Noche
- 2 niveles de temperatura selectivos (+5...+37)°C
- Alimentación a pilas 2x1.5V AAA
- Funciones: Antihielo/Off/Verano/Invierno
- Antihielo regulable (+2...+8)°C
- 1 contacto de salida 5A 230VAC
- Diferencial térmico ajustable (0.2 - 0.5)°C

Código	Color
1T.31.9.003.0000	Blanco
1T.31.9.003.2000	Negro
1T.31.9.003.0100	Blanco brillante
1T.31.9.003.0200	Blanco perla
1T.31.9.003.1100	Gris metalizado
1T.31.9.003.1200	Plata metalizado
1T.31.9.003.2100	Antracita metalizado
1T.31.9.003.2200	Titanio

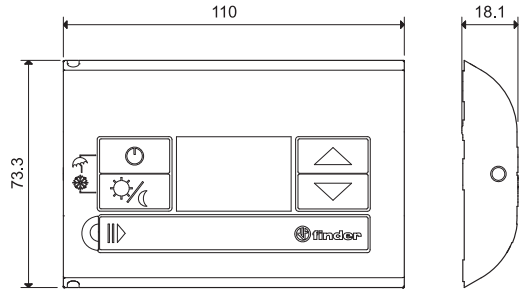

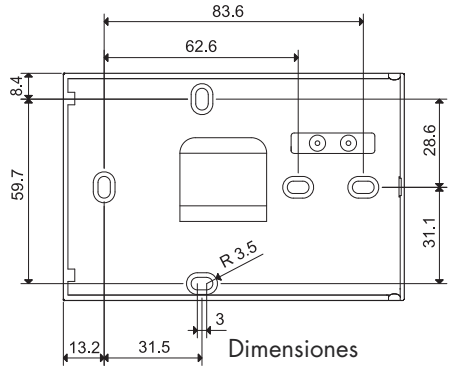

Dimensiones

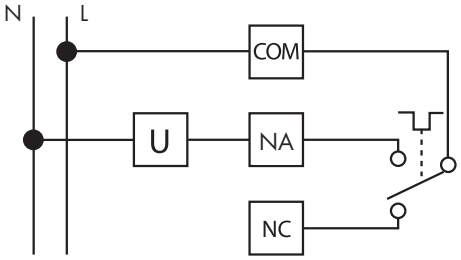

Esquema eléctrico

Datos técnicos	
Tensión de alimentación	3V DC (2 pilas 1.5VDC AAA)
Configuración de contactos	1 contacto conmutado
Corriente nominal	5 A 230 V AC
Campo de regulación	(+5...+37)°C
Diferencial térmico	Δt=0.5 k
Grado de protección	IP20

- Temperatura regulable:
  - calor (+5...+30)°C
  - frio (+8...+30)°C
- Alimentación a pilas 2x1.5V AAA
- Funciones: Antihielo/Off/Verano/Invierno
- Selector: Día/Noche (reducción en -3°C)
- 1 contacto de salida 5A 230 V AC
- Bloqueo mecánico del regulador en el rango de temperatura deseado

Código	Color
1T.41.9.003.0000	Blanco
1T.41.9.003.2000	Gris antracita

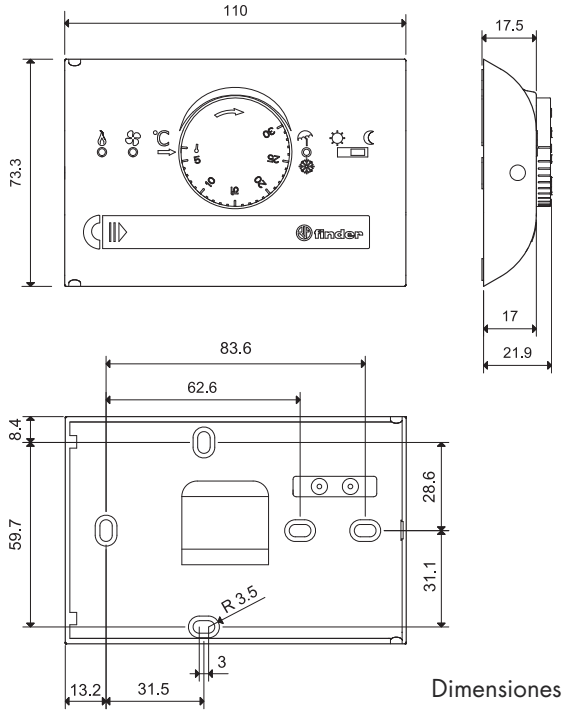

Dimensiones

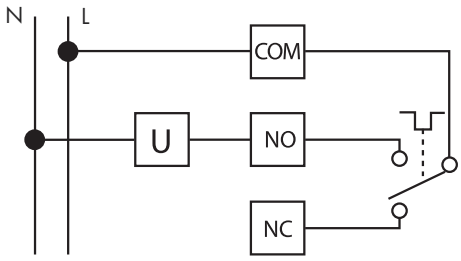

Esquema eléctrico

Datos técnicos	
Tensión de alimentación	3V DC (2 pilas 1.5VDC AAA)
Configuración de contactos	1 contacto conmutado
Corriente nominal	5 A 230 V AC
Campo de regulación	(+5...+30)°C
Diferencial térmico	0.3 °C
Resolución de temperatura	0.5 °C
Grado de protección	IP20

LED de señalización
Led ROJO con icono (llama) indica calentar (encendido de modo intermitente = caldera ON)
Led AZUL con icono (aspas) indica enfriar (encendido de modo intermitente = acondicionador ON)

Termostato de encastrar

- Encastrado en cajetilla de 3 módulos
- Temperatura regulable (+5...+30)°C
- Led de señalización de funcionamiento del equipo
- Completo con armadura para placas:
  - BTicino (serie Living International)
  - Gewiss (serie Playbus y Playbus Young)
  - Vimar (serie Idea e Idea Rondò)

Código	Color
1T.51.8.230	Gris antracita

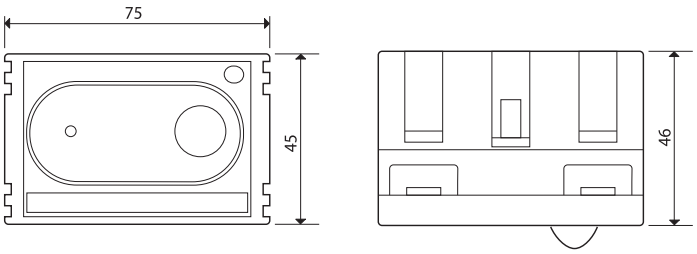

Dimensiones

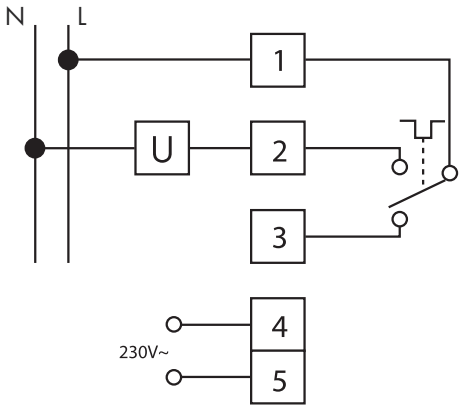

Esquema eléctrico

Características técnicas	
Tensión de alimentación	230 V AC (+10% - 15%)
Configuración de contactos	1 contacto conmutado
Corriente nominal	5 A 250 V AC
Campo de regulación	(+5...+30)°C
Diferencial	Δt = 0.2...0.4 k
Gradiente térmica	1 k/15 min
Bloqueo del campo de regulación	No
Grado de protección	IP 20